MINI-USB-8/F

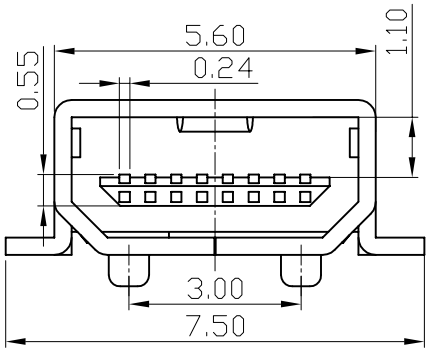

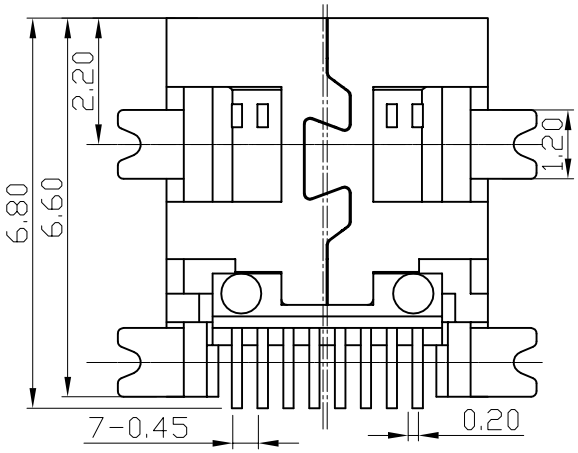

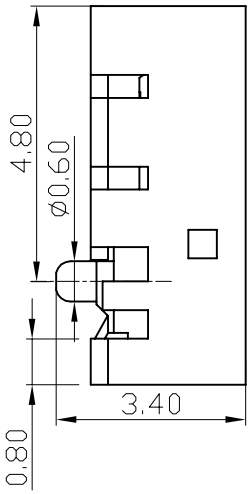

P.C.B LAYOUT(对接尺寸)

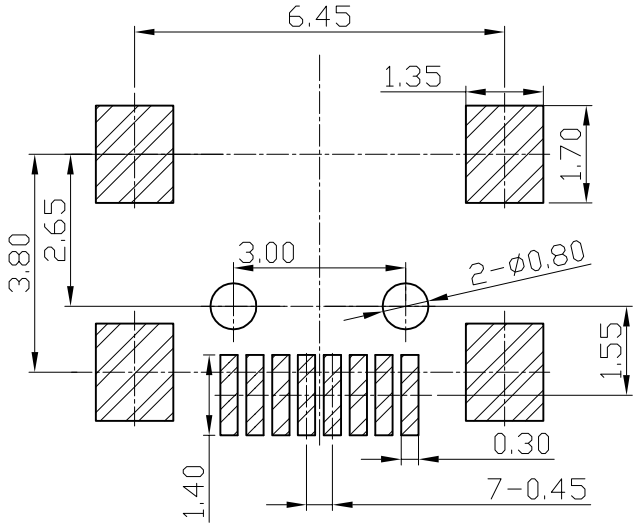

技术要求

1、ELECTRICAL CHARACTERISTICS(电气性能):

1.1 Rating(额定值): DC 0.2A 48V

1.2 Contact Resistance(接触电阻):≤50mΩ

1.3 insulation Resistance(绝缘电阻):≥100MΩ

1.4 Actuating Force(插拔力):0.7~4kg

1.5 Withstand Voltage(耐压):AC500V(50Hz)/min

1.6 Life(寿命):10,000 Cycles MIN(大于10,000次)

2、 ELECTRCAL temperature rang(使用温度范围):-30° C～+70° C

公差对照表	
尺寸范围	公差范围
0～10	±0.1
10～20	±0.2
20～40	±0.3
40～60	±0.5
60～80	±0.5
80～100	±1
120～140	±1.5

乐清市跃佳电子有限公司			
视角	批准		名称 迷你八品
单位 MM	审核		型号 MINI-USB-8P/F
比例 7:1	设计		编辑日期 2007.07.04