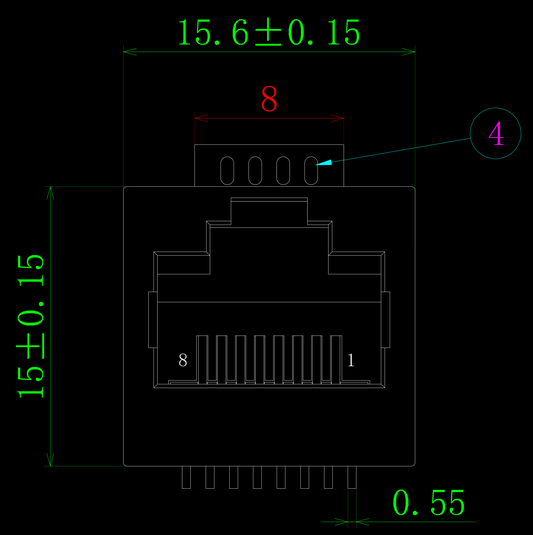

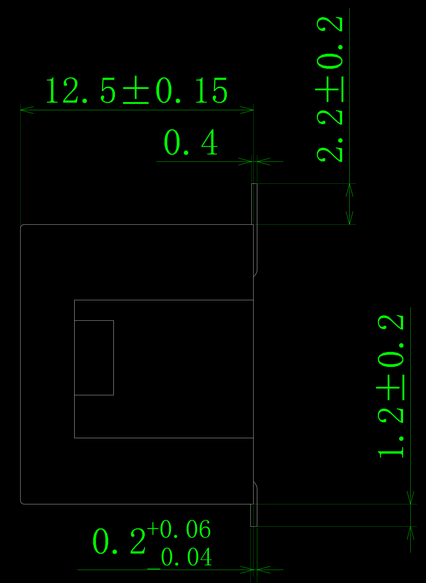

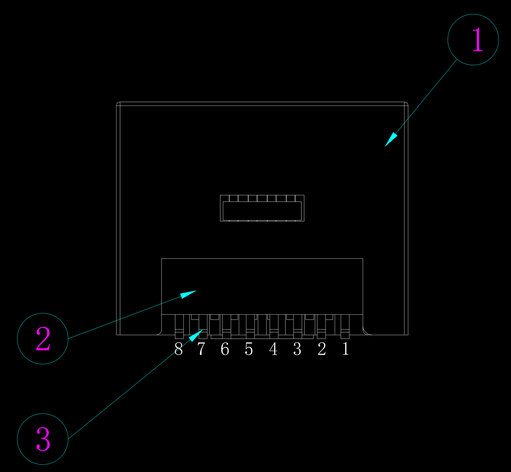

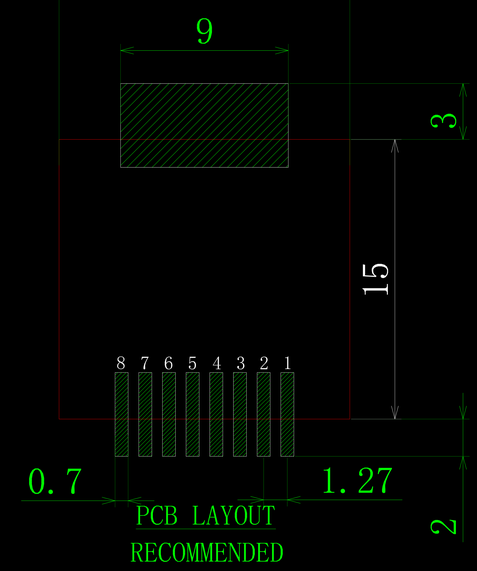

技术参数 (SPECIFICATION):

温度范围 (TEMPERATURE RANGE):-40～+70℃
额定电压 (VOLTAGE RATING):125V
额定电流 (CURRENT RATING):1.5A
接触电阻 (CONTACT RESISTANCE):≤30mΩ
绝缘电阻 (INSULATION RESISTANCE):≥500MΩ
耐　　压 (DIELECTRIC STRENGTH):1000V AC/(50HZ)/Min
插 拔 力 (MATING AND UNMATING FORCE):3～20N
寿　　命 (DURABILITY):750 CYCLES MIN

Table 1

X	Terminal Plating
0	Au Fu" Plating
1	Au 1u" Plating
2	Au 2u" Plating
3	Au 3u" Plating
4	Au 6u" Plating
5	Au 10u" Plating
6	Au 15u" Plating
7	Au 30u" Plating

Material & Plating

Part NO.:
RCHSP3600-WD-X-XX

Material & Color
Table 2

XX	Material/Color
LB	LCP/BLACK
LW	LCP/WHITE
AB	PA/BLACK
AW	PA/WHITE
OO	OTHER/OTHER

序号	名　称	材　　料	数　量	镀层/颜色	备　注
4	定位片	H62	1	CT	
3	插　针	PHOSPHOR BRONZE	8	"1U"	
2	后　盖	LCP	1	BLACK	
1	塑　座	LCP	1	BLACK	

网络插座外形图

温州瑞川电子有限公司
WEN ZHOU RUI CHUAN ELECTRONIC CO.,LTD.

一般公差	
>30～	±0.45
>10～30	±0.35
～10	±0.25
角　度:	±5°
页　面:	1 of 1

绘　图:		日　期:	
审　核:		日　期:	
核　准:		日　期:	

品　名: RCH-SP-36-00(无灯)
料　号: RC02057
型　号: RJ45　　图　号:
版本:　单位:mm　比例: 1:1　纸张: A4

版次	变　更　履　历	变更单号	绘　制	日　期
A/0	新 出 版 发 行			

禁止在图面上随意涂改

该图面供温州瑞川电子有限公司内部使用,不得私自复印