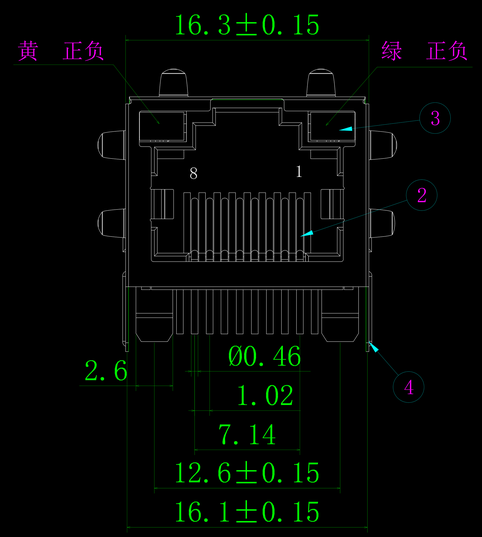

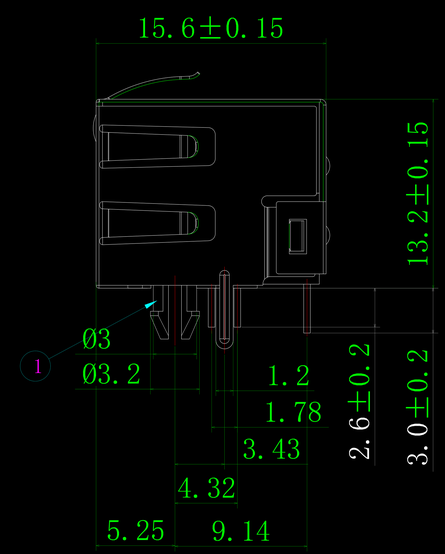

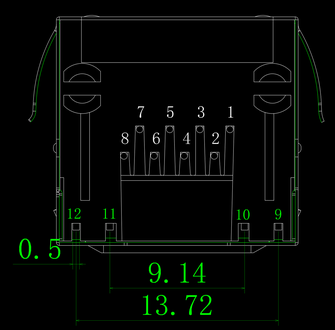

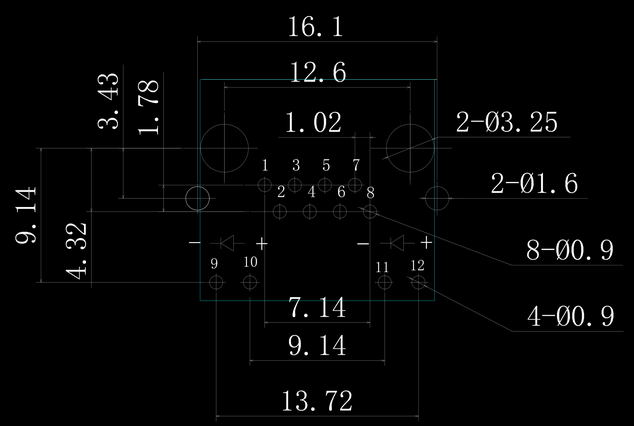

PCB LAYOUT
RECOMMENDED

技术参数 (SPECIFICATION):

温度范围 (TEMPERATURE RANGE):-40～+70℃
额定电压 (VOLTAGE RATING):125V
额定电流 (CURRENT RATING):1.5A
接触电阻 (CONTACT RESISTANCE):≤30mΩ
绝缘电阻 (INSULATION RESISTANCE):≥500MΩ
耐　压 (DIELECTRIC STRENGTH):500V AC/(50HZ)/Min
插拔力 (MATING AND UNMATING FORCE):3～20N
寿　命 (DURABILITY):750 CYCLES MIN

Table 1

X	Terminal Plating
0	Au Fu" Plating
1	Au 1u" Plating
2	Au 2u" Plating
3	Au 3u" Plating
4	Au 6u" Plating
5	Au 10u" Plating
6	Au 15u" Plating
7	Au 30u" Plating

Material & Plating

Table 4

X	MOULD
N	NEW MOULD
O	OLD MOULD

MOULD

Part NO.:
RCH5631-DD-X-XX-X

LED position
Table 2

D	L LED/R LED
YG	YELLOW/GREEN
GY	GREEN/YELLOW
YY	YELLOW/YELLOW
GG	GREEN/GREEN
OO	OTHER/OTHER

Material & Color
Table 3

XX	Material/Color
BB	PBT/BLACK
BW	PBT/WHITE
AB	PA/BLACK
AW	PA/WHITE
OO	OTHER/OTHER

序号	名　称	材　料	数　量	镀层/颜色	备　注
4	外　壳	H62	1	NI	
3	LED灯	树脂/FE	2	NI/AG	
2	插　针	PHOSPHOR BRONZE	8	"FU"	
1	塑　座	PA46	1	BLACK	

温州瑞川电子有限公司
WEN ZHOU RUI CHUAN ELECTRONIC CO., LTD.

网络插座外形图

一般公差	
30～	±0.25
10～30	±0.20
～10	±0.15
角　度:	±2°
页　面:	1 of 1

绘　图:		日　期:	
审　核:		日　期:	
核　准:		日　期:	

品　名:	RCH-56-31(带灯带弹)
料　号:	RC01061
型　号:	RJ45
图　号:	
版本:	
单位:mm	
比例: 1:1	
纸张: A4	

版次	变更履历	变更单号	绘制	日期
A/0	新出版发行			

禁止在图面上随意涂改

该图面供温州瑞川电子有限公司内部使用,不得私自复印